ICOM IC-7100

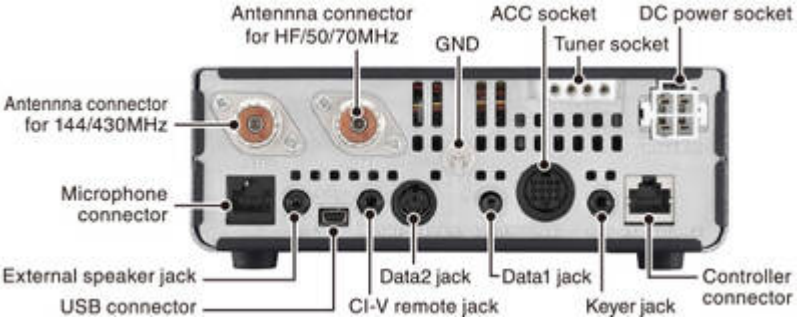

ICOM IC7100

Basic Manual

Full Manual

Steve Venner Demonstrates the Icom IC-7100 at ML&S

IC-7100 A-Z (YouTube Playlist)

Für die Anforderungen, die du genannt hast (HF, 6M, 4M, 2M, 70cm und D-STAR), wäre die **Yaesu ATAS-120A** eine der besten Optionen. Sie ist eine automatische Tuning-Antenne, die für HF, 6M und 2M/70cm geeignet ist und somit die meisten deiner gewünschten Bänder abdeckt.

Allerdings deckt sie nicht das 4M-Band ab. Für eine vollständige Abdeckung aller Bänder könntest du zusätzlich eine spezialisierte Antenne für 4M in Betracht ziehen oder eine Kombination aus mehreren Antennen verwenden.

Die kostengünstigste Möglichkeit, alle diese Bänder abzudecken, besteht darin, eine Kombination aus kommerziellen und selbstgebauten Antennen zu verwenden:

HF-Bänder:

G5RV Dipol: Eine preiswerte Multiband-Dipolantenne für HF. Sie kann viele HF-Bänder abdecken und ist relativ einfach zu installieren.

6M-Band:

Homebrew Dipol: Eine selbstgebaute Dipolantenne ist eine kostengünstige Option für das 6M-Band.

4M-Band:

Homebrew Yagi oder Dipol: Da kommerzielle 4M-Antennen seltener und oft teurer sind, könntest du eine einfache Yagi oder einen Dipol selbst bauen.

2M und 70cm:

Diamond NR-770H: Eine kostengünstige Dualband-Mobilantenne, die für 2M und 70cm geeignet ist und D-STAR unterstützt.

Durch den Eigenbau von Antennen für spezifische Bänder kannst du die Kosten erheblich senken, während du mit kommerziellen Lösungen für die häufigeren Bänder eine gute Leistung sicherstellst.

From:
https://gatonero.duckdns.org/!amateurfunk/ - **Amateurfunk**

Permanent link:
https://gatonero.duckdns.org/!amateurfunk/amateurfunk:transceiver:icom_ic7100

Last update: **2025/06/05 19:45**